Mareli Systems

STEP FORWARD

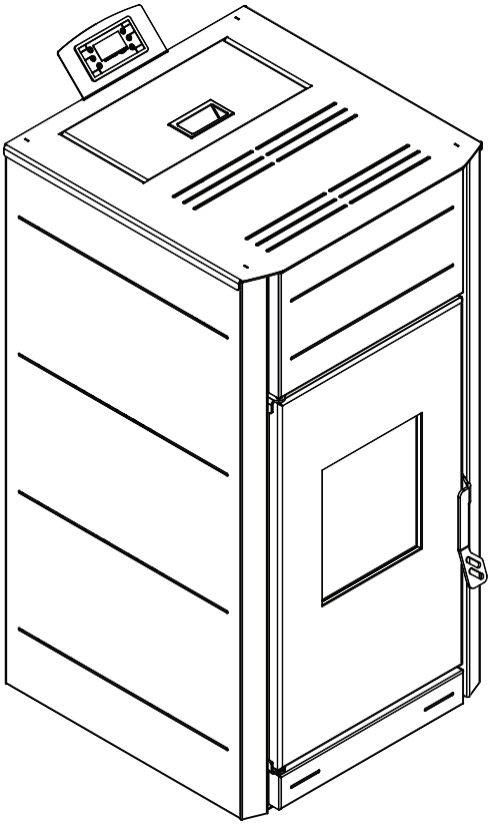

Granulinė krosnelė

Unica 12/15/18/24/30

Naudotojo vadovas

Turinys

1. Įvadas 3
2. Įspėjimai ir saugos instrukcijos 3
3. Kuro tipas 5
4. Techniniai duomenys 6
5. Įrengimas 9
5.1 Pateikimas 9
5.2 Prisijungimas prie hidrosistemos 11
5.3 Prijungimas prie kamino 14
5.4 Oro įleidimo anga 17
6. Darbas su ekranu 18
6.1 Pagrindinis ekranas 18
6.2 Meniu ir submeniu 19
7. Valymas 23
8. Klaidų kodai ir pranešimai 29
9. Atsarginės dalys 33
10. Valdymo plokštės laidų schema 39

1. Įvadas

Gerbiamas kliente,
Mūsų gaminiai projektuojami ir gaminami pagal galiojančius standartus, naudojant aukštos kokybės medžiagas ir pasitelkiant didelę patirtį transformavimo procesuose.

Norėdami užtikrinti geriausią veikimą, siūlome atidžiai perskaityti šiame vadove pateiktas instrukcijas. Jis yra neatskiriama gaminio dalis, todėl įsitikinkite, kad instrukcija visada pateikiama kartu su prietaisu, net jei jis keičia savininką.

Jei vadovas pamestas, galite jį atsisiųsti tiesiai iš bendrovės svetainės.

2. Įspėjimai ir saugos instrukcijos

Granulinio šildymo sistemą pirmą kartą sumontuoti ir paleisti gali tik įgaliotasis specialistas. Profesionalus įrengimas ir paleidimas yra būtina saugaus ir ekonomiško eksploatavimo sąlyga.

- Niekada nedarykite jokių šildymo sistemos ar išmetamųjų dujų sistemos pakeitimų;
- Niekada neuždarinėkite ir nenuimkite apsauginių vožtuvų;
- Šis prietaisas neskirtas naudoti žmonėms (įskaitant vaikus) su ribotais fiziniais, jutiminiais ar protiniais gebėjimais arba neturintiems patirties ir žinių.
- Krosnelės prijungimo vietą ir būdą reikia pasirinkti atidžiai, laikantis saugos instrukcijų. Montuokite atokiau nuo degių daiktų!
- Prieš pradėdamas bet kokią operaciją, naudotojas privalo perskaityti ir visiškai suprasti šio naudojimo vadovo turinį. Neteisingas nustatymas gali sukelti pavojingas sąlygas ir (arba) netinkamą viryklės veikimą;
- Neplaukite viryklės vandeniu. Vanduo gali patekti į krosnelės vidų ir pažeisti elektroniką bei sukelti elektros smūgį;
- Nedėkite drabužių džiovinti ant viryklės. Visos drabužių pakabos ir kiti daiktai turi būti išdėstyti pakankamu atstumu nuo krosnelės. Gaisro pavojus;
- Vartotojas yra visiškai atsakingas už tinkamą gaminio naudojimą, todėl bendrovė yra atleidžiama nuo atsakomybės už bet kokias vartotojų klaidas, netinkamą elgesį ar neveikimą;
- Bet koks įsikišimas ar pakeitimas, atliktas neįgaliotų asmenų arba naudojant neoriginalias gaminio atsargines dalis, gali būti rizikingas naudotojui ir atleisti bendrovę nuo bet kokios atsakomybės;
- Dauguma krosnelės paviršių yra labai karšti (durelių rankena, stiklas, dūmtraukio vamzdis ir t. t.). Venkite sąlyčio su šiomis dalimis, kol neįsitikinsite, kad naudojate temperatūrai atsparias pirštines, taip pat tinkamas temperatūrai atsparias priemones;

- Gaminys turi būti elektriškai prijungtas prie sistemos, turinčios efektyvų įžeminimo laidininką. (Turi būti įžemintas);
- Gedimo ar gedimo atveju išjunkite viryklę;
- Gaminys turi būti elektriškai prijungtas prie sistemos, turinčios efektyvų įžeminimo laidininką. (Turi būti įžemintas);
- Gedimo ar gedimo atveju išjunkite viryklę;
- Griežtai draudžiama naudoti alkoholį, benziną, skystąjį žibintų kurą, dyzeliną, bioetanolį, medžio anglis ar kitus panašius skysčius prietaiso liepsnai uždegti. Laikykite tokius skysčius atokiau;
- Į bunkerį nedėkite jokio kito kuro, išskyrus medienos granules;
- Periodiškai tikrinkite ir valykite krosnelės dūmų išmetimo kanalus (jungtis su dūmtraukiu);
- Granulinė viryklė nėra viryklė;
- Jokiu būdu negalima uždegti ugnies atidarytomis durimis arba sudaužytu stiklu;
- Neužkurkite krosnelės degiomis medžiagomis, jei nesuveikė uždegimo sistema;
- Po kiekvieno nesėkmingo bandymo uždegti degiklyje esančias nesudegusias granules prieš naują uždegimą reikia išimti;
- Montuojant gaminį būtina laikytis visų priešgaisrinės saugos reikalavimų;
- Jei kilo gaisras, užgesinkite krosnelę, atjunkite maitinimo laidą ir niekada neatidarinėkite durelių. Iškvieskite kompetentingus įgaliotuosius techninės priežiūros specialistus;
- Gaminio techninės priežiūros operacijas kasmet turi atlikti tik kvalifikuotas specialistas;
- Neatitinkantis reikalavimų arba netinkamai prižiūrimas gaminys gali sukelti pavojingų situacijų ir (arba) nereguliarų veikimą;
- Dangtį visada laikykite uždarytą;

⚠	**Pamatę šį ženklą, privalote griežtai laikytis nurodymų, kad užtikrintumėte savo saugumą!**

3. Kuro tipas

Granulės gaunamos iš natūralių džiovintų medžio pjuvenų (be dažų). Medžiagos kompaktiškumą užtikrina pačioje medienoje esantis pamušalas, be klijų ar rišiklių.

Rinkoje siūloma įvairių rūšių granulių, kurių savybės priklauso nuo medienos mišinio. Rinkoje dažniausiai pasitaikantis skersmuo yra 6 ir 8 mm, o ilgis - nuo 3 iki 40 mm. Geros kokybės granulių tankis yra nuo 600 iki 750 kg/kub. m (ar net daugiau). Drėgmės kiekis turi sudaryti 5-8 % jų svorio.

Be to, kad granulės yra ekologiškas kuras, jos turi techninių privalumų, nes visiškai panaudojamos medienos atliekos, todėl jų degimas yra švaresnis nei iškastinio kuro.

Geros kokybės medienos šilumingumas yra 4,4 kW/kg (15 % drėgnumo po 18 mėnesių brandinimo), o granulių - apie 4,9 kW/kg. Kad granulės gerai sudegtų, jas reikia laikyti sausoje, nuo purvo apsaugotoje vietoje. Geros kokybės granulės užtikrina gerą degimą, todėl sumažėja į atmosferą išmetamų kenksmingų teršalų kiekis.

Pagrindiniai šiuo metu Europos rinkoje parduodamų granulių kokybės sertifikatai garantuoja, kad kuras atitinka A1/A2 klasę pagal ISO17225-2. Šie sertifikatai apima, pavyzdžiui, EN Plus, DIN plus, Ö-Norma M7135 ir konkrečiai užtikrina, kad šių charakteristikų:

- Kaloringumas: Šilumingumas: 4,,3 kWh/kg.
- Vandens kiekis: ≤ Vandens kiekis: 10 % masės.
- Pelenų procentinė dalis: ne daugiau kaip 1,2 % masės (A1 mažiau kaip 0,7 %).
- Skersmuo: 6±1/8±1 mm.v
- Ilgis: 3-40 mm.
- Turinys: Sudėtis: 100 % neapdorotos medienos be rišamųjų medžiagų.

⚠	**Naudojant granules, kurios neatitinka pirmiau nurodytų charakteristikų, gali kilti pavojus jūsų gaminio veikimui!**

4. Techniniai duomenys

Didžiausia galia	KW	12	15	18	24	30
Šildoma zona	m³	250	300	350	500	600
Aukštis H	mm	1047	1047	1127	1127	1177
Plotis W	mm	534	534	584	584	624
Dgylis	mm	604	604	604	604	645
Granulių talpos tūris	kg	19	19	30	30	30
Šviežio oro vamzdis	f mm	60	60	60	60	76
Išmetamųjų dujų vamzdis	f mm	80	80	80	80	80
Svoris	kg	161	161	170	170	188
Kuro tipas		Granulės Ф6-Ф8	Granulės Ф6-Ф8	Granulės Ф6-Ф8	Granulės Ф6-Ф8	Granulės Ф6-Ф8
Kamino trauka	Pa	12	12	12	12	12
Elektros energijos suvartojimas	V/Hz	60/310	60/310	60/310	60/310	60/310
Elektros tiekimas	V/Hz	230/50	230/50	230/50	230/50	230/50
Vandens striukės talpa	L	30	30	41	41	48
Darbinis slėgis	baras	0,5-2,0	0,5-2,0	0,5-2,0	0,5-2,0	0,5-2,0
Patalpų šildymo galia	Kw	1	1	2	3	4
Darbas aplinkos temperatūroje	C	5-40	5-40	5-40	5-40	5-40
Drėgmė esant 30°C aplinkos temperatūrai	%	85	85	85	85	85
Energijos konversijos efektyvumas	%	>93	>93	>94	>94	>93
Co emisijos	Mg/m3	<300	<300	<300	<300	<300
Dūmų dujų temperatūra	C	91	91	129	131	119
Maksimali vandens temperatūra	C	90	90	90	90	90

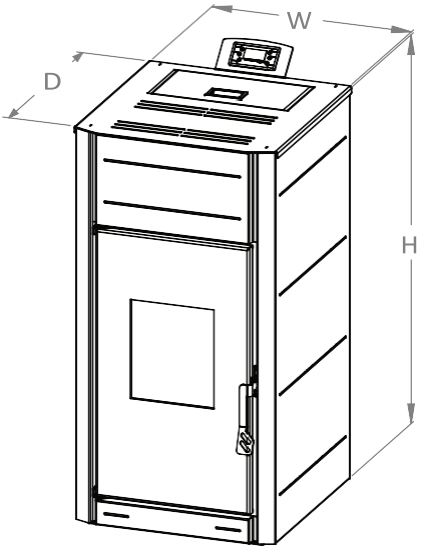

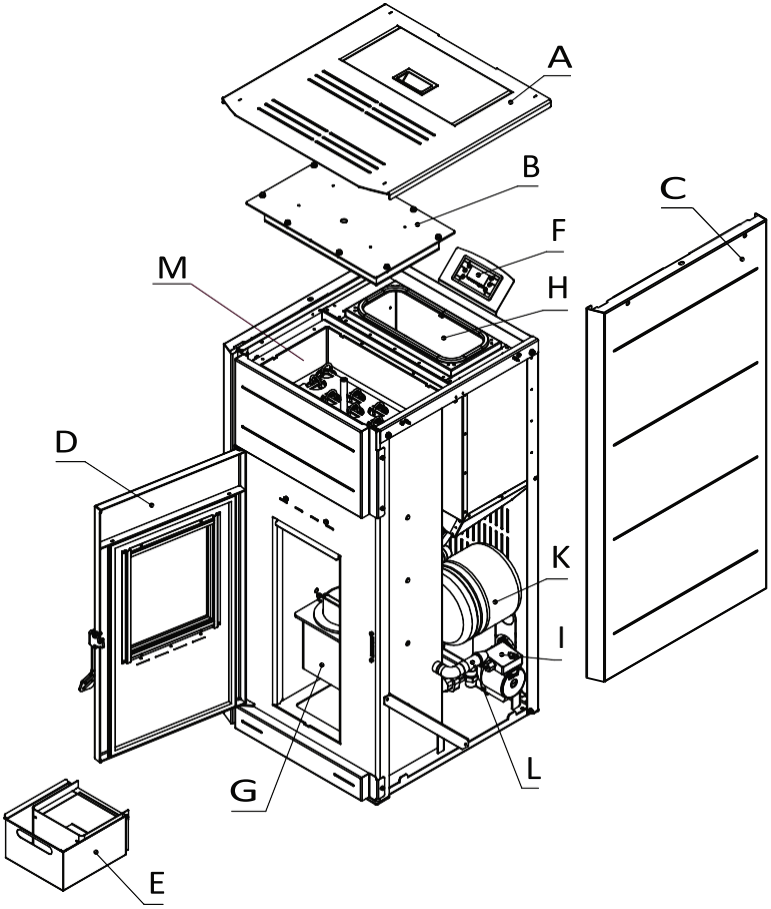

A - viršutinis dangtelis
B - turbolatorių dangtelis
C - šoninė metalinė plokštė
D - priekinės durys
E - peleninė
F - valdymo ekranas
G - degimo kamera
H - granulių bunkeris
I - įėjimo cirkuliacinis siurblys*
K - išsiplėtimo indas**
L - apsauginis vožtuvas
M - turbolatoriai su rankinio valymo sistema

*Pagal pageidavimą galima montuoti už gaminio ribų.

**Neprivaloma, priklauso nuo diegimo tipo.

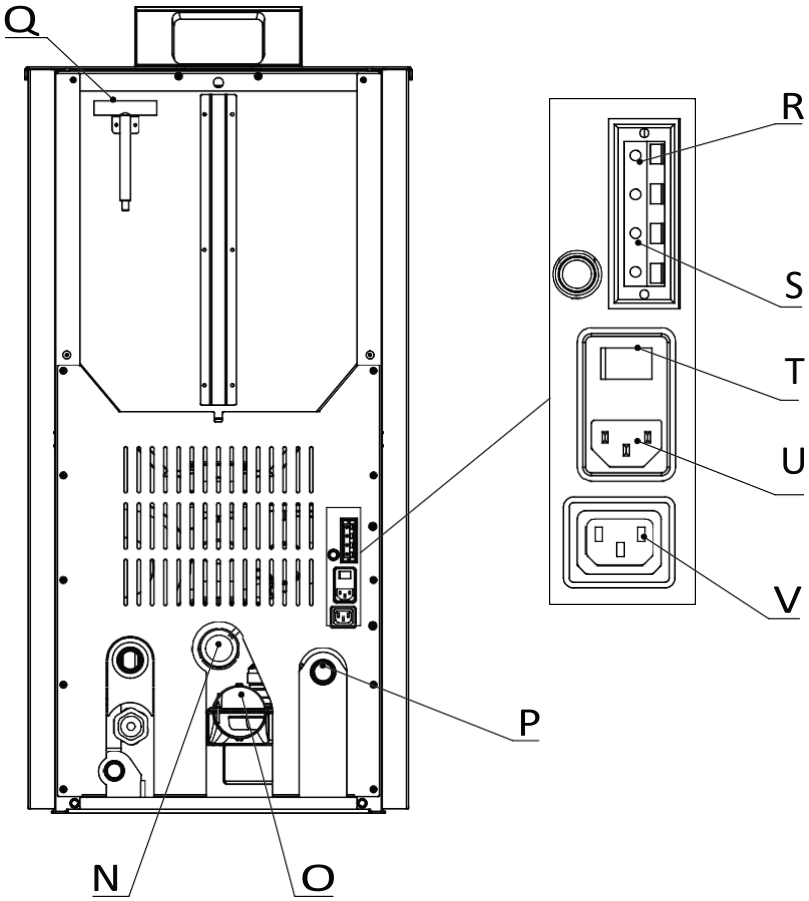

N - oro įleidimo anga
O - išmetamųjų dujų ventiliatorius
P - vandens išleidimo anga
Q - rankena, skirta rankiniu būdu valyti turbolatorius
R - kambario termostatas
S - karšto vandens temperatūros zondas
T - maitinimo jungiklis
U - maitinimo šaltinio
įvadas V - siurblio
maitinimo šaltinis

5. Įrengimas

5.1 Pateikimas

Montuojant ir eksploatuojant prietaisą būtina laikytis visų nacionalinių, regioninių ir Europos saugaus eksploatavimo reikalavimų.

Prieš montuojant krosnelę reikia įsitikinti, ar vieta, kurioje ji bus montuojama, yra pakankamai apkrauta. Krosnelės svoris nurodytas techninių duomenų lentelėje.
Kad krosnelė veiktų teisingai ir saugiai, būtina laikytis šių sąlygų:

- Krosnelės ir jos priedų montavimo darbus turi atlikti įgaliotas specialistas.
- Grindys, ant kurių įrengiama krosnelė, turi būti lygios ir horizontalios, pagamintos iš ugniai atsparių medžiagų.
- Mažiausias atstumas nuo sienos iki krosnelės turi būti ne mažesnis kaip 400 mm. Mažiausias atstumas priešais židinį turėtų būti 1500 mm. Minimalus atstumas nuo krosnelės iki degimo medžiagų turėtų būti ne mažesnis kaip 1500 mm.

Laikykitės atstumų nuo degių objektų (sofų, baldų, medinių dailylenčių ir kt.), kaip nurodyta toliau pateiktose schemose:

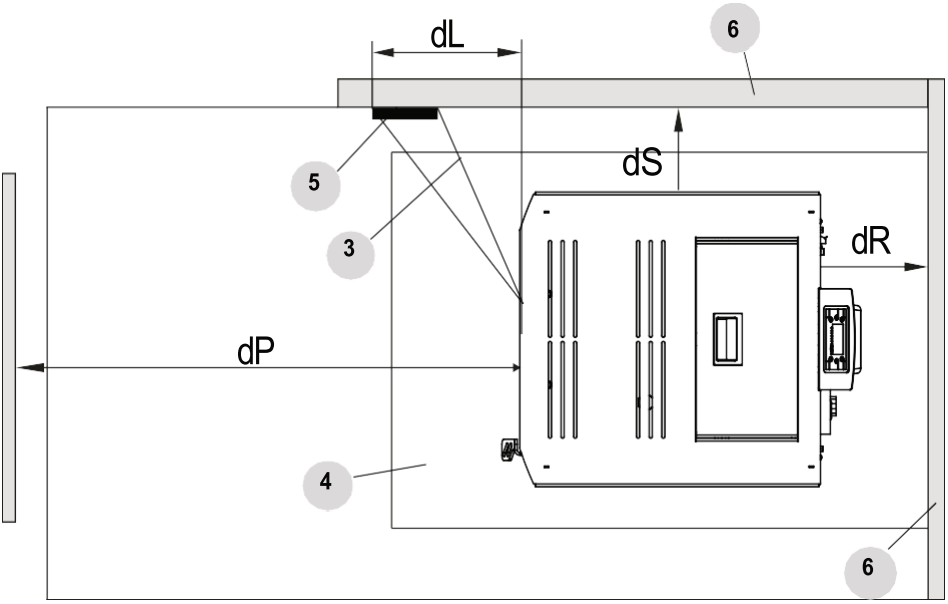

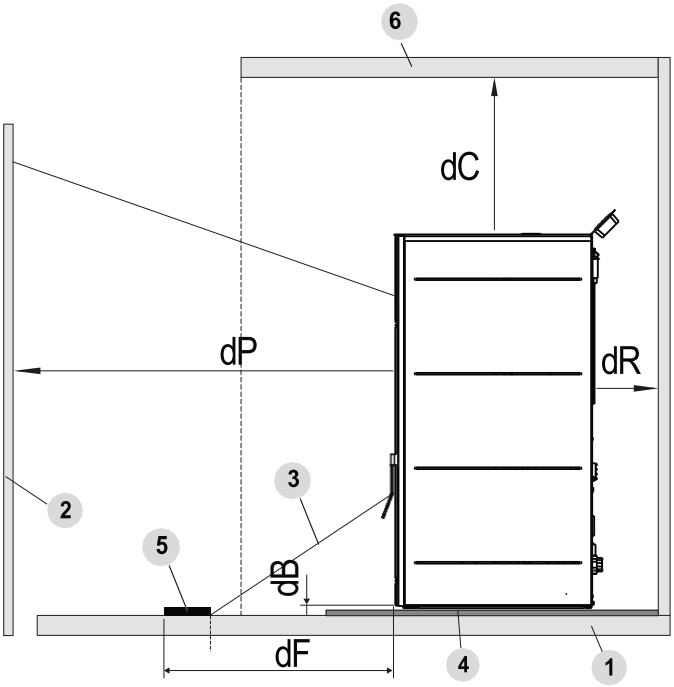

1	Grindys	4	Grindų apsauga
2	Priekinė degi medžiaga	5	Apsaugotinas spinduliuojantis paviršius
3	Radiacijos veikiama teritorija	6	Galinis/šoninis/viršutinis degus paviršius

	Mažiausias saugus atstumas (mm)
dR (galinis atstumas)	600
dS (šoninis atstumas)	400
dB (mažesnis atstumas)	0
dC (viršutinis atstumas)	800
dP (priekinis atstumas)	1500
dF (grindų spinduliuotė)	1000
dL (šoninė spinduliuotė)	1000

5.2 Prisijungimas prie hidrosistemos

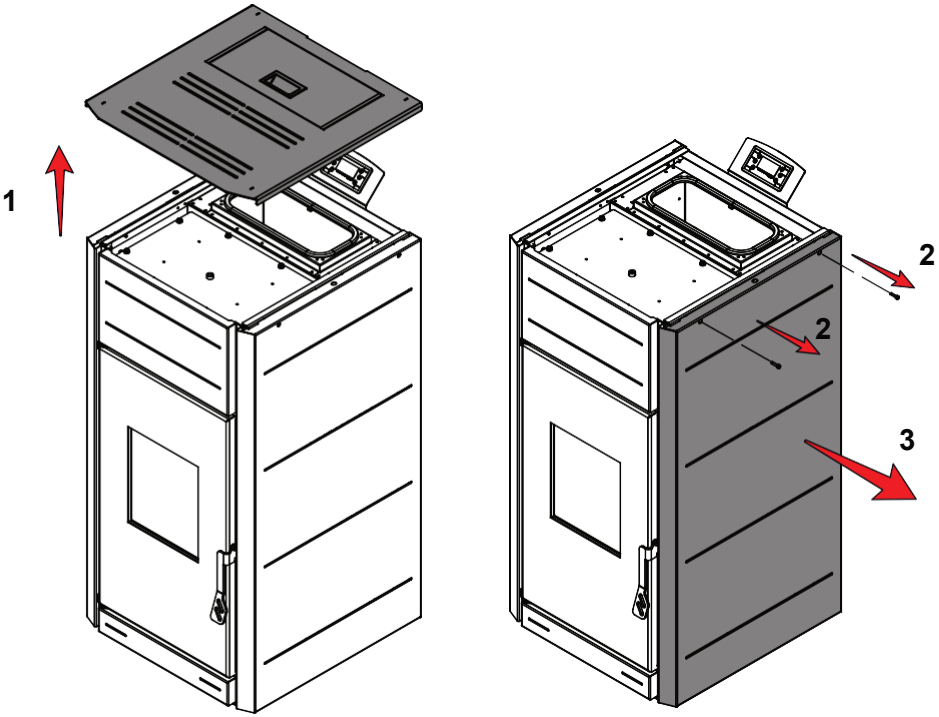

Norėdami nuimti šoninius dangčius:

1. Nuimkite viršutinį dangtelį;
2. Atsukite du varžtus, laikančius metalinę plokštę;
3. Ištraukite į išorę.

Krosnelė su vandens apvalkalu veikia vandens šildymo katilo principu.
Šio tipo šildymo sistemos privalumas - maksimaliai išnaudojama degimo proceso metu išsiskirianti šiluma. Taikant šį metodą šiluma iš degimo kameros nuvedama į nutolusias ir sunkiai pasiekiamas įprastoms šilumos mainų patalpoms, siekiant palaikyti tolygią temperatūrą ir šilumos komfortą.

- Užtikrinkite, kad kiekviena įrenginio atšaka ir elementas būtų sandarūs kiekvienu eksploatacijos momentu.
- Visi įrenginio elementai turi būti apsaugoti nuo užšalimo, ypač jei jie ar kitos dalys yra nešildomose patalpose.
- Cirkuliacinį siurblį galima pasirinkti pagal reikiamą našumą pagal šią formulę: G=0,043. P , (m³/h)

P (kW) - vandens striukės šiluminė galia. Cirkuliacinį siurblį galima įjungti ir išjungti termostatu kartu su elektriniu jungikliu.

- Pirmą kartą siurblio filtras turi būti išvalytas iš karto po įrenginio bandymo.
- Jei ketinama naudoti seną įrenginį, jį reikia kelis kartus nuplauti, kad ant vandens apvalkalo paviršių neliktų susikaupusių nešvarumų.
- Nešildymo sezono metu neišleiskite iš įrenginio cirkuliuojančio vandens.
- Nerekomenduojama chemiškai apdoroti cirkuliuojančio vandens.
- Išsiplėtimo indas turi turėti tiesioginę atmosferos jungtį, o tai reiškia, kad jis turi būti pastatytas aukščiausioje sistemos vietoje. Jo talpą galima nustatyti kaip 0,1 visos sistemos talpos.
- Sistema pripildoma arba iškraunama žarna per žemiausioje vietoje sumontuotą briauną.
- Statant uždaro tipo sistemą leidžiama montuoti membranos didinimo indą.
- Per pirmuosius 3-4 įjungimus ant vandens apvalkalo paviršių gali susidaryti kondensatas, kurio kiekis, priklausomai nuo kuro drėgnumo ir tiekiamo vandens temperatūros, gali siekti 0,3 litro per vieną įjungimą. Besikaupiančios anglys sumažina temperatūrų skirtumą ir kondensaciją.
- Garantija negalioja, jei krosnelė turi išsipūtusį vandens apvalkalą, kuris atsirado dėl padidėjusio slėgio sistemoje ir netinkamo pajungimo.
- Vandens liemenės bandomos esant 400 kPa (4 barų) slėgiui.

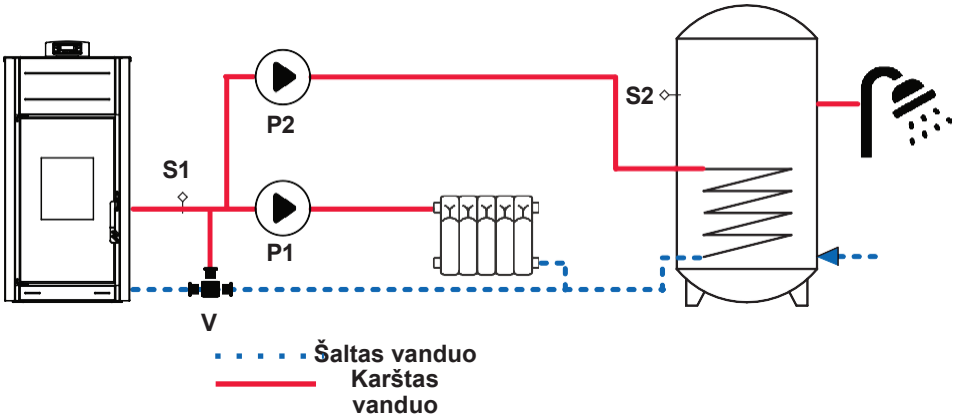

P1 - Šildymo sistemos siurblys S1 - Šildymo sistemos temperatūros zondas
P2 - karšto vandens siurblys S2 - buferinio karšto vandens rezervuaro zondas
V - Antikondensacinis vožtuvas t≥ 50° C

2 variantas - atvira sistema su karšto vandens ruošimu:

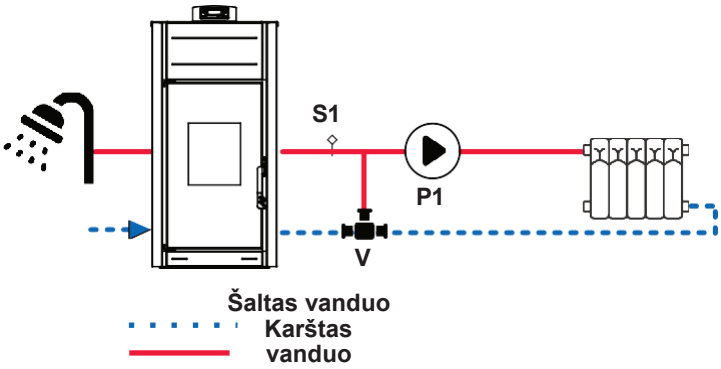

P1 - Šildymo sistemos siurblys S1 - Šildymo sistemos temperatūros daviklis
V - Antikondensacinis vožtuvas t≥ 50° C

⚠	**Pirmiau išvardytos galimybės yra tik kelios iš visų galimų. Privaloma, montavimą atliktų įgaliotas specialistas, kuris gali pasiūlyti kitą, jūsų įrengimo tipui tinkamesnę schemą. Kad būtų išvengta drėgmės ir sistemos veikimo sutrikimų, turi būti sumontuotas antikondensacinis vožtuvas.**

5.3 Prijungimas prie kamino

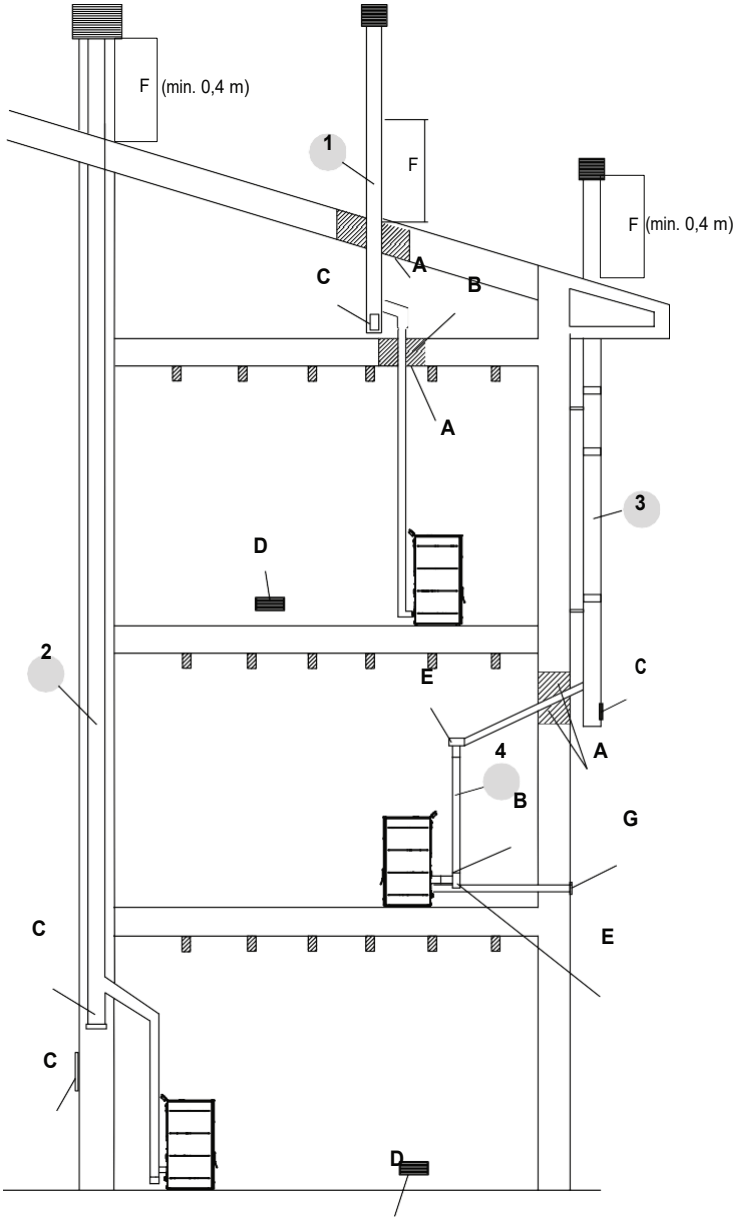

1 variantas. Dūmtraukio įrengimas su skyle vamzdžiui pravesti:

- ne mažiau kaip 100 mm aplink vamzdį, jei jis yra šalia nedegių dalių, pavyzdžiui, cemento, plytų ir pan.;
- ne mažiau kaip 300 mm aplink vamzdį, jei jis yra šalia degių dalių, pvz., medienos ir pan.

Abiem tarp dūmtraukio ir lubų reikia įrengti tinkamą izoliaciją. Šios ankstesnės taisyklės taip pat taikomos sienose padarytoms skylėms.

2 galimybė. Į kaminą įmontuotos plytos arba betonas. Su izoliacija ir drėgmės kanalu. Tinkamos prieigos durelės kaminui valyti.

3 galimybė. Išorinis dūmtraukis iš izoliuotų nerūdijančio plieno vamzdžių, t. y. su dvigubomis sienelėmis. Turi būti patikimai pritvirtintas prie sienos. Su vėjo nepraleidžiančiu dūmtraukio puodu.

4 galimybė. Ortakių sistema, kurioje naudojamos T formos jungiamosios detalės, leidžiančios lengvai prieiti ir valyti neišimant vamzdžių.

A - izoliacija

B - galimas skersmens padidėjimas

C - apžiūros prieigos skydelis

D - oro įleidimo anga su apsauginiu tinkleliu

E - T jungtis su kontroliniu dangteliu

F - refliukso plotas (min. 0,4 m)

G - oro ortakiai su apsauginiu tinkleliu

Paveikslėlyje pateikti tipiniai, bet ne išsamūs visų galimų įrengimų pavyzdžiai (juos visada turi patvirtinti kvalifikuotas specialistas).

Dūmtraukis arba ortakio sudedamoji dalis turi būti sandari, nepralaidi vandeniui ir tinkamai izoliuota, pagaminta iš medžiagų, atsparių įprastam mechaniniam nusidėvėjimui, šilumai, sklindančiai iš degimo produktų, ir kondensatui.

Rekomenduojama dūmtraukio trauka darbo metu yra nuo 12 Pa iki 20 Pa. Kad gaminys veiktų sklandžiai ir dėl stipraus vėjo nekiltų staigių pokyčių, kamino viršuje turi būti įrengta tinkama apsauga nuo vėjo.

Dūmtraukį ir dūmtraukius reikia reguliariai valyti ir tikrinti, atsižvelgiant į įrenginį ir kuro kokybę, bet ne rečiau kaip kartą per metus prieš šildymo sezoną.

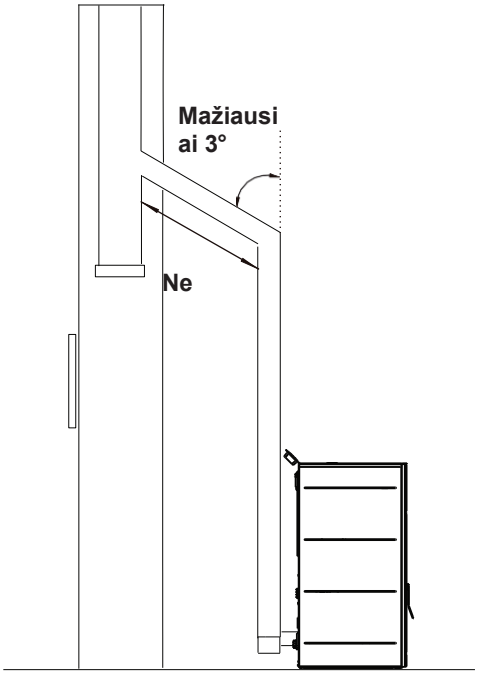

Dūmtraukių vamzdžiams montuoti privaloma naudoti nedegias medžiagas, ugniai ir kondensatui atsparias medžiagas. Montavimas turi būti atliekamas taip, kad būtų užtikrintas sandarus sandarumas ir išvengta kondensacijos. Jei įmanoma, venkite horizontalių sekcijų pridėjimo. Krypties keitimas atliekamas naudojant kelio jungtis, kurių maksimalus kampas yra 45˚.

Šildymo įrenginiuose su dūmų ventiliatoriumi, t. y. visose "MARELI SYSTEMS" krosnelėse, būtina laikytis šių nurodymų:

- Horizontalių sekcijų nuolydis į viršų turi būti ne mažesnis kaip 3°;
- Horizontalių sekcijų ilgis turi būti kuo trumpesnis, bet ne ilgesnis kaip 3 m;
- Draudžiama keisti kryptį daugiau nei keturis kartus, įskaitant atvejus, kai naudojamas T formos elementas;
- Dūmtraukio komponentai turi būti sandarūs ir izoliuoti, jei jie išeina už patalpų, kuriose įrengtas židinys, ribų;
- Dūmtraukio sudedamosios dalys turi leisti išvalyti suodžius;
- Dūmtraukio sudedamosios dalys turi būti pastovaus skerspjūvio. Skersmenį leidžiama keisti tik kamino jungtyje;

⚠	**Kilus gaisro pavojui, išjunkite gaminį iš ekrano. Taip sustabdysite deguonies srautą.**

5.4 Oro įvadas

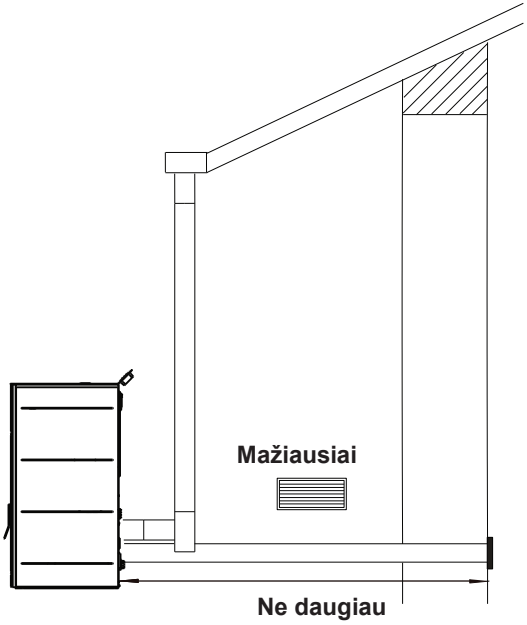

Siurbimo vamzdis arba oro įsiurbimo vamzdis yra gale, jo skersmuo - 48 mm, o skersmuo - apvalus. Degimo oras gali būti įsiurbiamas:

- Iš kameros, jei ji yra šalia oro įsiurbimo angos, sujungtos su išorine siena ir turinčios ne mažesnį kaip 100 cm2 plotą, tinkamai įrengtos ir apsaugotos tinkleliu.

- Arba prijungiant tiesiai iš išorės tinkamu 48 mm vidinio skersmens ir ne ilgesniu kaip 1,5 m ilgio vamzdžiu.

⚠	**Pirmą kartą uždegus ugnį, dėl įkaitusių dažų atsiranda kvapas. Židinys nudažytas karščiui atspariais dažais, kurie maksimalų atsparumą įgauna po kaitinimo.**

6. Darbas su ekranu

6.1 Pagrindinis ekranas

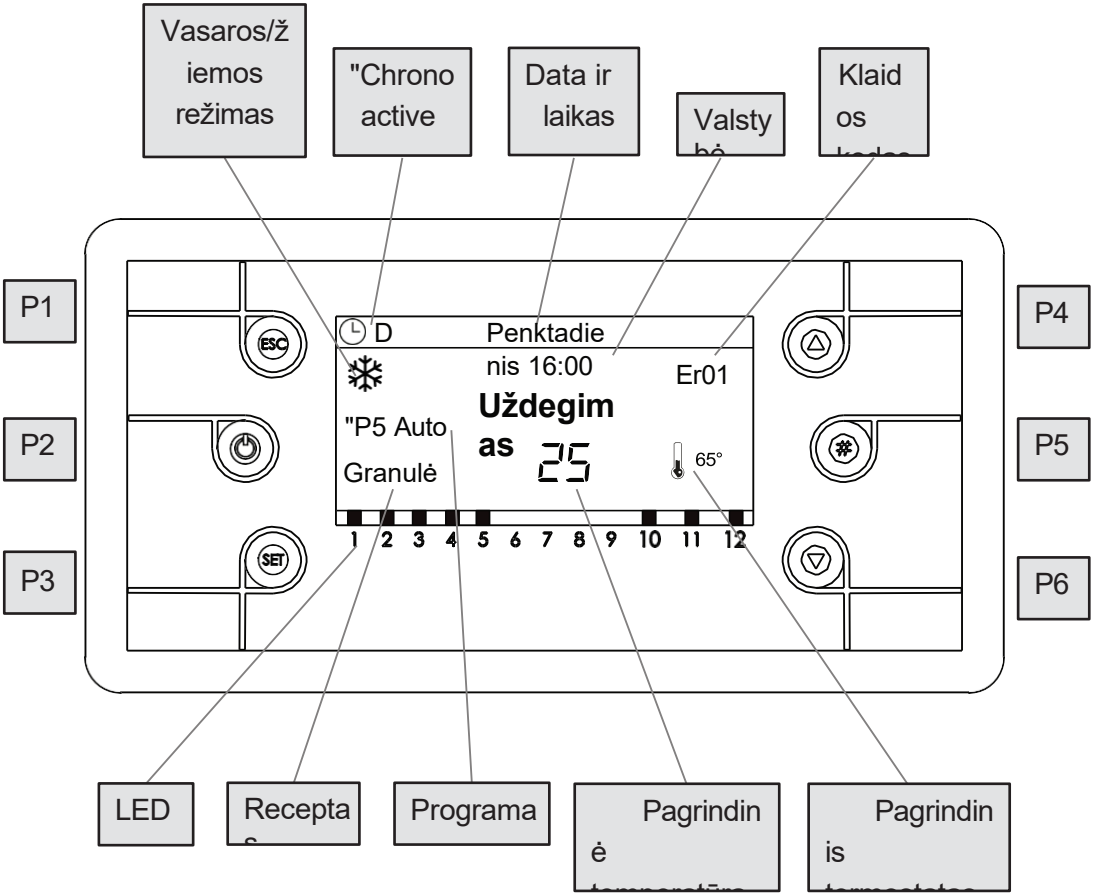

Mygtukas	Funkcija
P1	Išeiti iš meniu / submeniu
P2	Uždegimas ir gesinimas (paspauskite 3 sekundes), Klaidų atstatymas (paspauskite 3 sekundes), Įjungti / išjungti "Chrono
P3	Įeikite į 1 vartotojo meniu / submeniu, įeikite į 2 vartotojo meniu (spauskite 3 sekundes), išsaugokite duomenys
P4	Įveskite vizualizacijų meniu, padidinkite
P5	Įjungimas Chrono laiko juosta
P6	Įveskite vizualizacijų meniu, Sumažinti

LED	Funkcija		
D1	Įjungtas uždegiklis	D9	Pasiektas išorinis "Chrono
D2	Įjungta sraigė	D10	Granulių trūkumas
D3	Įjungtas siurblys 1	D11	Pasiektas vietinis kambario termostatas
D4	**V2**: Įjungtas siurblys 2	D12	Sanitarinio vandens poreikis

6.2 Meniu ir submeniu

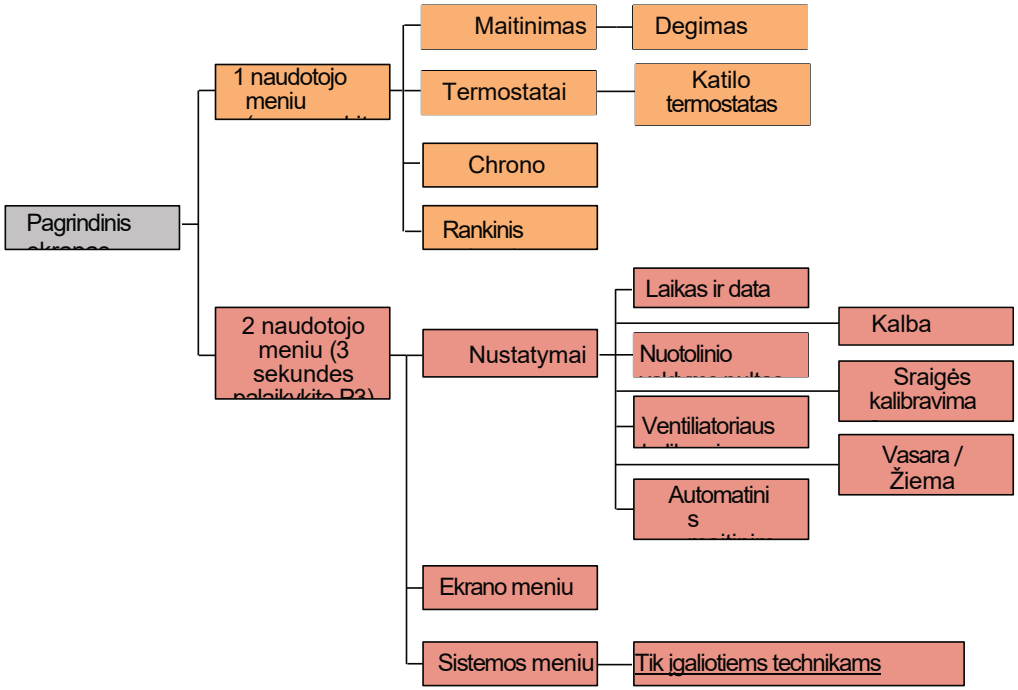
Pagrindinis
1 naudotojo meniu
Maitinimas
Degimas
Termostatai
Katilo termostatas
Chrono
Rankinis
2 naudotojo meniu (3 sekundes
Nustatymai
Laikas ir data
Kalba
Nuotolinio
Sraigės kalibravima
Ventiliatoriaus
Vasara / Žiema
Automatini s
Ekrano meniu
Sistemos meniu
Tik įgaliotiems technikams

Vartotojo meniu 1

Maitinimas

Degimas **-** šiame meniu galima keisti sistemos degimo galią. Jį galima nustatyti automatiniu arba rankiniu būdu. Pirmuoju atveju sistema pati pasirenka degimo galią. Antruoju atveju naudotojas pasirenka norimą galią.

Termostatai

Katilo termostatas - Meniu, kuriame galima keisti katilo termostato vertę.

Rankinis pakrovimas - procedūra įjungiamas granulių rankinis pakrovimas, įjungiant sraigės variklį tęstiniu režimu. Po 600 sekundžių pakrovimas sustabdomas automatiškai. Kad funkciją būtų galima įjungti, sistema turi būti išjungta.

Chrono - šiame meniu galima pasirinkti programavimo būdus ir uždegimo/užgesinimo laiko intervalus

Išjungti
Kasdienis
Savaitinis
Savaitgalis

Modalumas - galima pasirinkti nepageidaujamą modalumą arba išjungti visą nustatytą programavimą.

1. Į modifikavimo režimą įeikite mygtuku **P3**.
2. Pasirinkite pasirinktą būdą (kasdien, kas savaitę arba savaitės pabaigoje).
3. Įjungti / išjungti chrono režimą mygtukais **P2**.
4. Įrašykite nustatymus mygtukais **P3**.

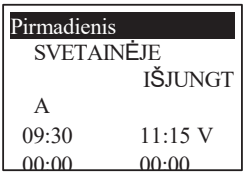

Programavimas
Sistema apima trijų tipų programavimą: Dienos, savaitės, savaitgalio.
Pasirinkę norimą programavimo rūšį:
1. Klavišais **P4/P6** pasirinkite programavimo laiką.
2. Įveskite reguliavimo režimą (pasirinktas laikas mirksės) mygtukais **P3**.
3. Laiką pakeiskite mygtukais **P4/P6**.
4. Įrašykite programą naudodami klavišus **P3**.
5. Įjunkite (rodomas simbolis "V") arba išjunkite laiko intervalą ("V" nerodomas) paspausdami mygtukus **P5**.

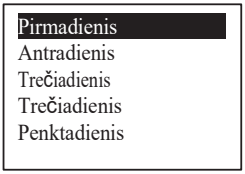

Kasdien
Pasirinkite programuojamą savaitės dieną ir nustatykite uždegimo ir gesinimo laiką.
Programos apie vidurnaktį
Nustatykite praėjusios dienos laikrodį Įjungti pageidaujamu laiku: Pvz., 20.30 val. Nustatykite ankstesnės dienos laikrodį OFF (išjungtas) norimu laiku: 23:59.
Nustatykite laikrodį Kitą dieną 00:00 val.
Nustatykite kitos dienos išjungimo laikrodį norimu laiku: Pvz., 6:30 val.
Sistema įsijungia antradienį 20.30 val. ir išsijungia trečiadienį 6.30 val.

Savaitinis
Programos yra vienodos visomis savaitės dienomis.
Savaitgalis
Pasirinkite "pirmadienis-penktadienis" arba "šeštadienis-sekmadienis" ir nustatykite įjungimo ir išjungimo laiką.

Vartotojo meniu 2

Nustatymai

Laikas ir data - meniu, kuriame nustatomas valdiklio laikas ir data.

Kalba - meniu, kuriame galima pasirinkti tinkamą kalbą.

Sraigės kalibravimas - leidžia keisti sraigės padavimo greičio vertę. Iš anksto nustatyta vertė yra 0.

Ventiliatoriaus kalibravimas - leidžia keisti išmetamųjų dujų ventiliatoriaus greičio vertę. Iš anksto nustatyta vertė yra 0.

Vasara-žiema - šiame meniu galima keisti hidraulinio įrenginio veikimą priklausomai nuo sezono.

Ekrano meniu

Kontrastas - meniu, skirtas ekrano kontrastui reguliuoti.

Klaviatūros adresas - šis meniu apsaugotas slaptažodžiu ir skirtas technikams.

Mazgų sąrašas - šiame meniu rodomas plokštės ryšio adresas, plokštės tipologija, programinės įrangos versija ir kodas.

Akustinis signalas - leidžia įjungti arba išjungti klaviatūros garsinį signalą.

7. Valymas

⚠	**Prieš valydami viryklę įsitikinkite, kad ji išjungta ir atvėsinta!**

1 žingsnis

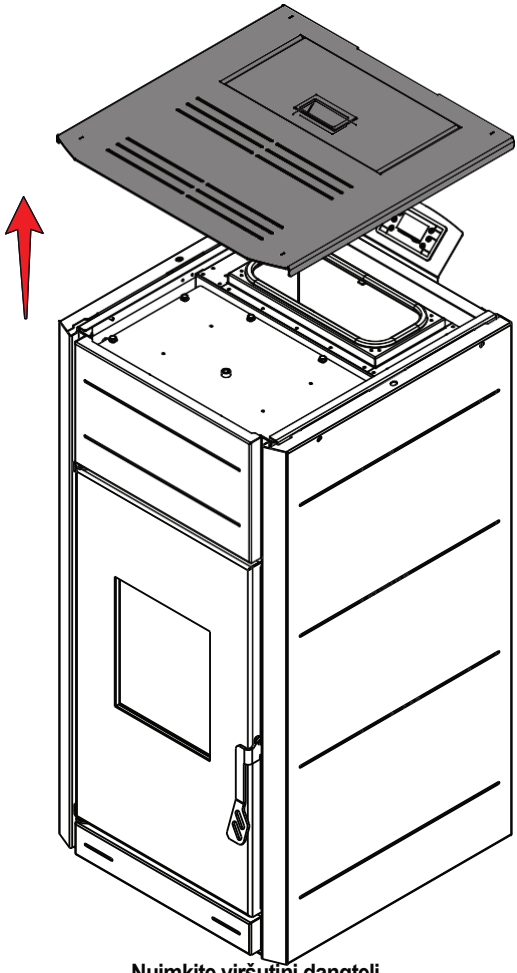

Nuimkite viršutinį dangtelį.

2 žingsnis

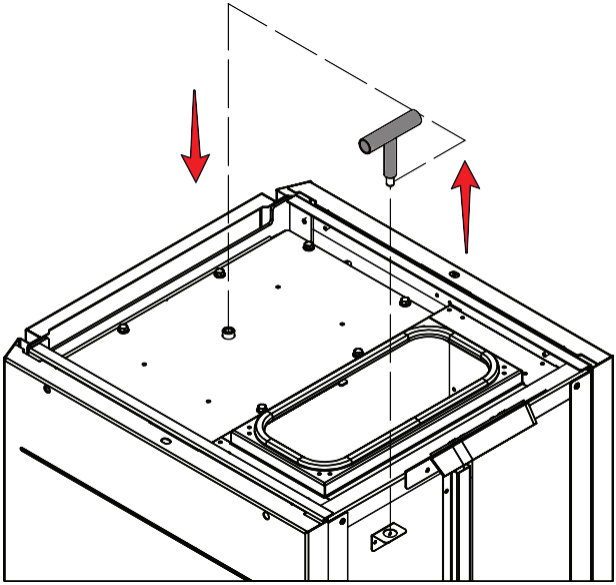

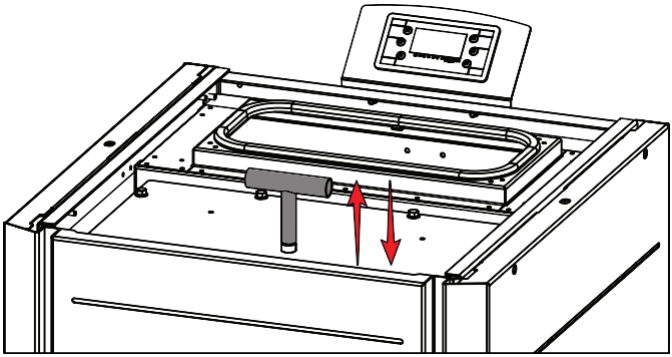

Naudodami pateiktą rankeną prisukite ją ir rankiniu būdu valykite turbolatorius judindami aukštyn ir žemyn.

3 žingsnis

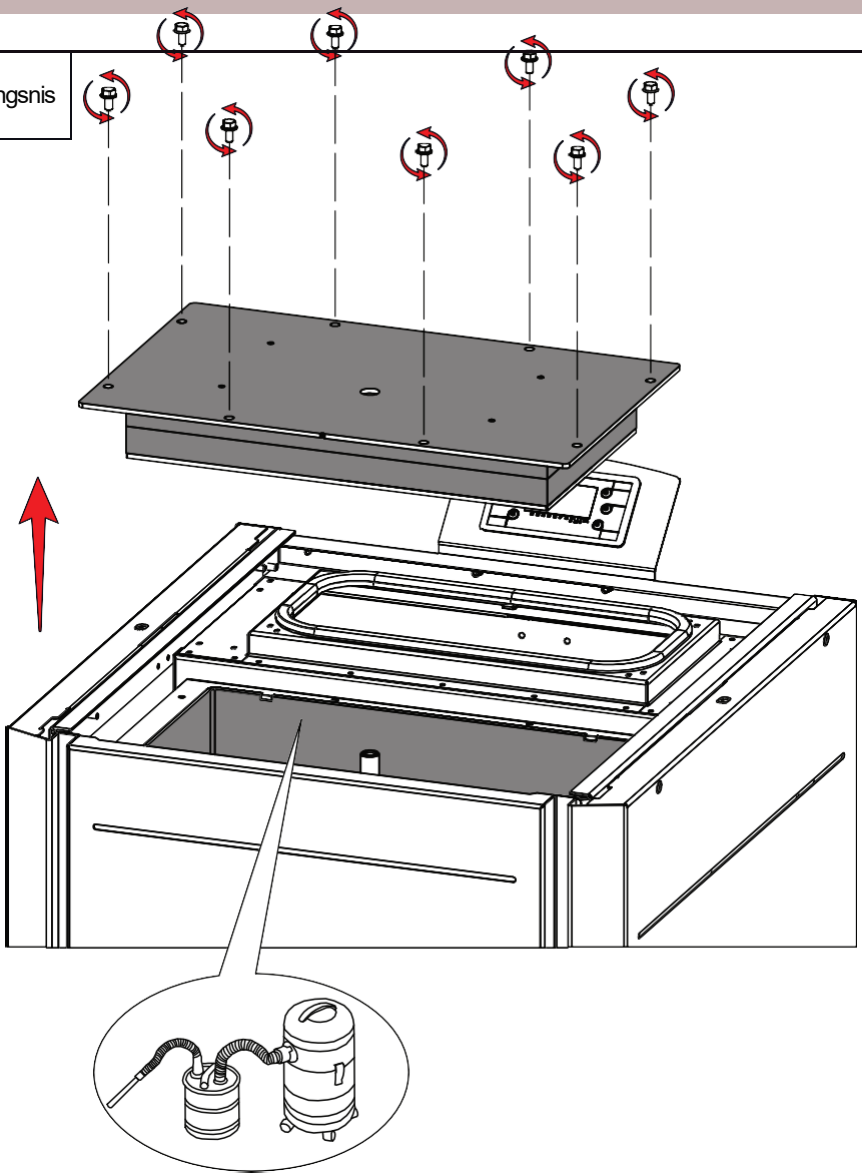

Rankomis atsukite 8 varžtus, laikančius turbolatoriaus dangtį, ir jį nuimkite. Naudodami pelenų dulkių siurblį išvalykite viduje likusias dulkes.

4 žingsnis

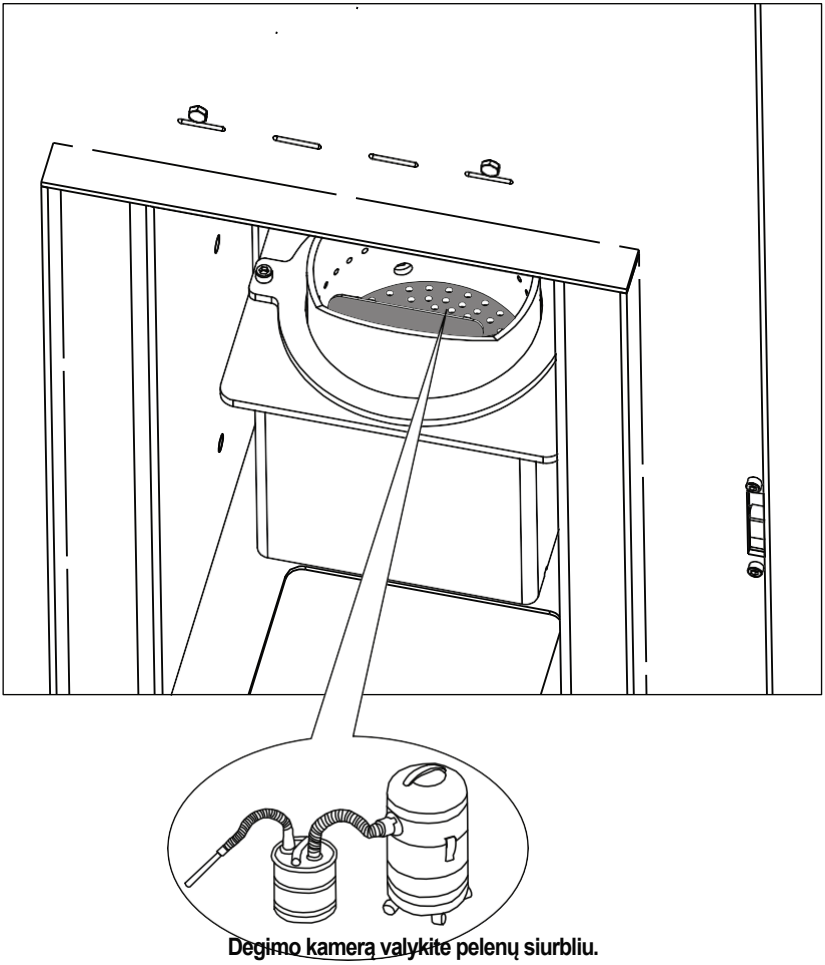

Degimo kamerą valykite pelenų siurbliu.

5 veiksmas

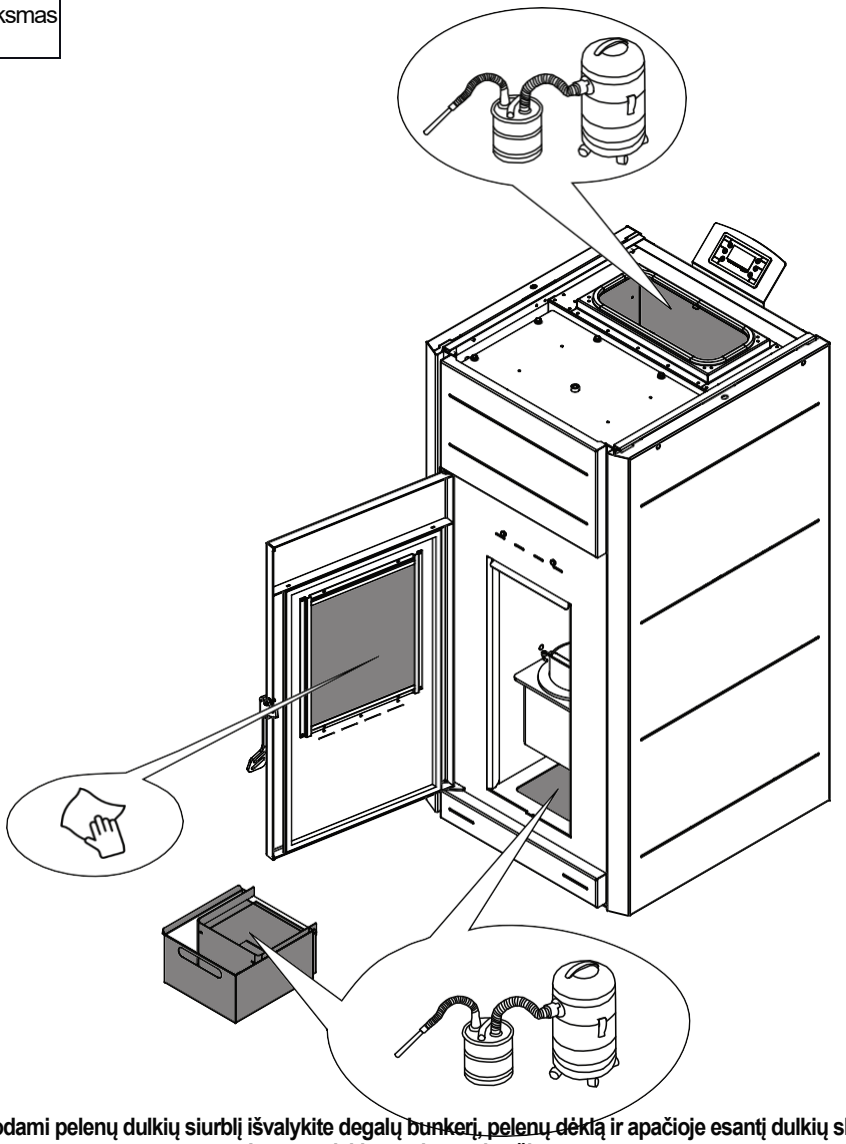

Naudodami pelenų dulkių siurblį išvalykite degalų bunkerį, pelenų dėklą ir apačioje esantį dulkių skyrių. Langą valykite neabrazyvine šluoste.

6 veiksmas

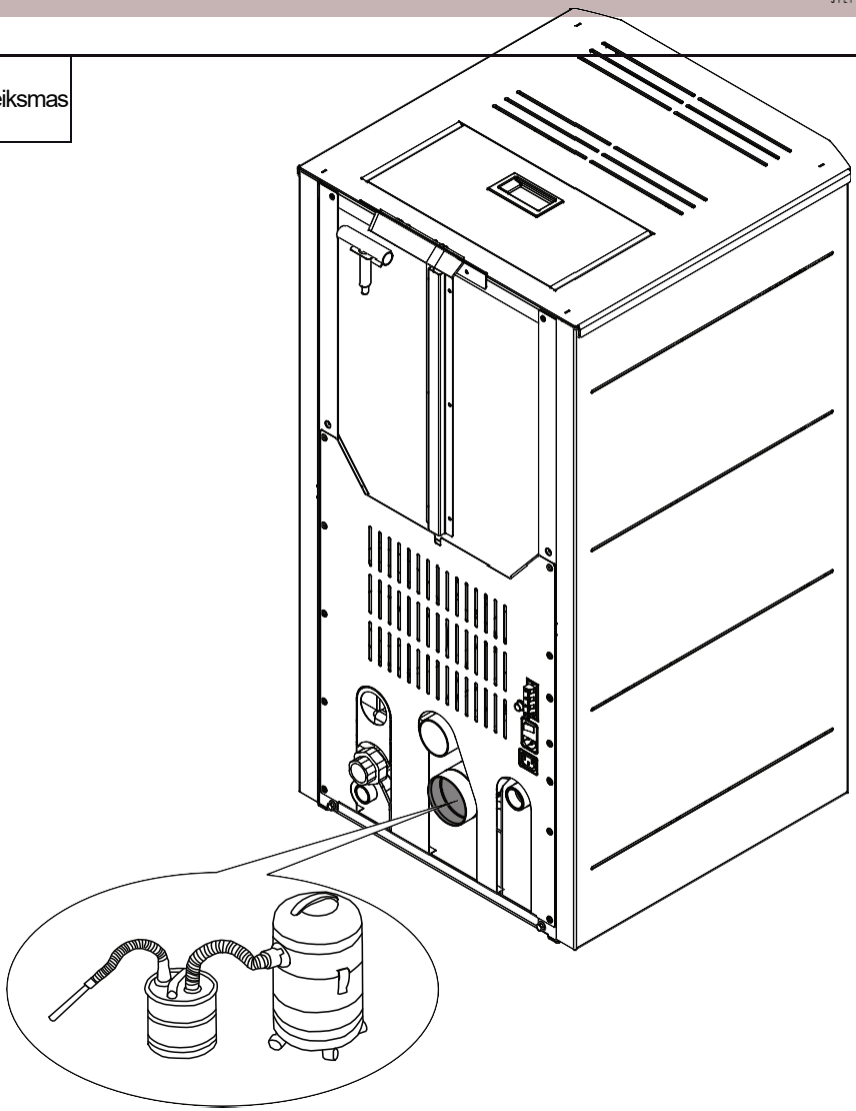

Dūmų išmetimo angą valykite pelenų siurbliu.

Žingsnis	Kiekvieną dieną	Savaitinis	Du kartus per metus
1		X	
2		X	
3			X
4	X		
5		X	
6			X

Valymo intervalus rekomenduoja gamintojas ir jie gali skirtis priklausomai nuo granulių tipo ir atitinkamos šalies teisės aktų.

⚠	**Atlikdami kai kuriuos veiksmus visada patikrinkite visų plombų vientisumą. Jei kuri nors plomba pažeista, ją reikia kuo greičiau pakeisti.**

8. Klaidų kodai ir pranešimai

Klaidos kodas ir pranešimas	Galima priežastis
	Sprendimas

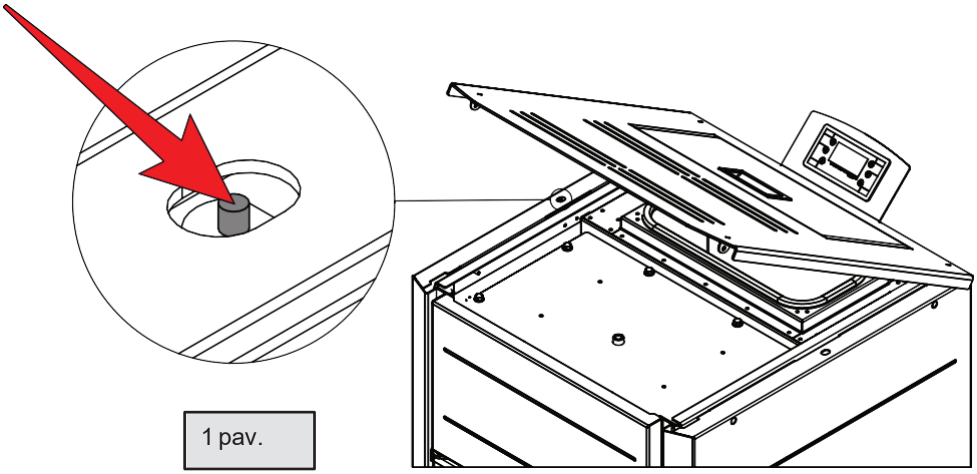

1 pav.

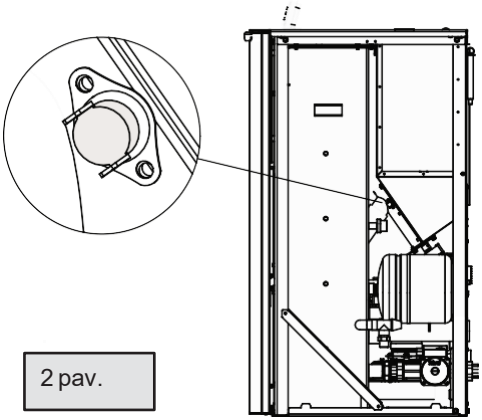

2 pav.

Er01 Aukštos įtampos klaida 1	Vandens temperatūra yra aukštesnė nei maksimali leistina, kad būtų užtikrinta sauga.
	Viryklė automatiškai . Palaukite to ir patikrinkite, ar vandens siurblys nėra sugedęs. Patikrinkite vandens saugos apsaugą ir ją paspausdami paleiskite iš naujo. Prieš tai ši klaida neišnyks ir neleis paleisti gaminio. Patikrinkite 1 paveikslėlyje nurodytą vietą.
Er02 Aukštos įtampos klaida 2	Aukšta temperatūra granulių bunkeryje dėl blogai išvalyto ugnies puodo, jutiklio gedimo arba dėl bet kokios priežasties atsiradusio atgalinio degimo į kuro bunkerį. Patikrinkite 2 paveikslėlyje jutiklio vietą.
	Laikykitės šiame vadove aprašytos valymo procedūros ir patikrinkite, ar nėra užstrigusių degalų. Jei klaida tęsiasi, kreipkitės į techninį darbuotoją.
Er03 Žema išmetamųjų dujų temperatūra	Prasta granulių kokybė, granulių trūkumas bunkeryje, šlapios granulės.
	Patikrinkite granulių kiekį ir kokybę. Patikrinkite, ar neužsikimšęs degalų indas ir ar degalų bunkeris nėra dulkėtas.
Er04 Aukšta vandens	Slėgio kritimas įrenginyje. Cirkuliacinio siurblio gedimas. Blogai ventiliuojamas įrenginys.

temperatūra vandens apvalkale	Patikrinkite, ar sistemoje nėra nuotėkio. Patikrinkite cirkuliacinį siurblį. Patikrinkite, ar kas nors neužstoja oro įleidimo į patalpą angos.

Er05 Aukšta išmetamųjų dujų temperatūra	Neišvalyta viryklė. Jutiklio gedimas.
	Laikykitės šiame vadove aprašytos valymo procedūros. Jei tai nepadeda, kreipkitės į savo techniką.
Er07 Kodavimo klaida	Kodavimo įrenginys negauna signalo arba sugedęs ventiliatorius. Sugedęs enkoderis.
	Patikrinkite, ar nepažeistas ventiliatoriaus kabelis. Pabandykite atjungti ir prijungti ventiliatoriaus kabelį.
Er08 Kodavimo ventiliatoriaus klaida. Nepavyko valdyti ventiliatoriaus greičio.	Ventiliatorius negali pasiekti nustatyto greičio. Sugedęs ventiliatorius. Elektronikos problema. Maža elektros tinklo įtampa.
	Patikrinkite, ar nepažeistas ventiliatoriaus kabelis. Pabandykite atjungti ir prijungti prie elektros tinklo.
Er09 Žemas sistemos slėgis	Slėgis sistemoje yra žemesnis nei minimalus normaliam eksploatavimui.
	Patikrinkite vandens lygį sistemoje. Patikrinkite, ar nėra nuotėkio.
Er10 Didelis sistemos slėgis	Slėgis sistemoje yra didesnis nei maksimalus įprastai eksploatacijai nustatytas slėgis.
	Patikrinkite sistemą.

Er11 Elektronika gauna neteisingus duomenis.	Dėl elektros energijos tiekimo sutrikimo laikrodis ir data yra neteisingi. Elektronikos gedimas.
	Teisingai nustatykite laiką ir datą.

Er12 Nepavyko uždegti	Uždegiklio gedimas. Trūksta granulių. Neišvalytas kuro indas. Reikia sureguliuoti.
	Vizualiai apžiūrėti degimo katilą paleidimo metu. Patikrinkite granulių kiekį ir tai, ar kas nors netrukdo joms nusileisti. Laikykitės šiame vadove aprašytos kuro puodo valymo procedūros.
Er15 Nėra maitinimo šaltinio	Maitinimo sutrikimas darbo metu.
	Išvalykite klaidą ir patikrinkite, ar puodas švarus, kad galėtumėte tęsti darbo procesą.
Er16 Klaida RS485 ryšio jungtis	Valdymo plokštės ir ekrano sujungimo klaida arba pažeistas jų tarpusavio kabelis.
	Patikrinkite kištuką ir kabelius tarp valdymo plokštės ir ekrano.
Er23 Vandens temperatūros jutiklis	Sutriko kai kurių viryklės arba buferio temperatūros jutiklių veikimas.
	Patikrinkite, ar tvarkingi jutikliai. Patikrinkite, ar jie prijungti prie plokštės.
Er41 Minimalus oro srautas	Atidarytos durys. Neišvalyta viryklė. Užsikimšusi ar trūkstama kamino trauka.
	Patikrinkite duris ir jų sandariklį. Laikykitės šiame vadove aprašytų valymo procedūrų.
Er42	Didelis slėgis kamine.

Pasiektas didžiausias oro srautas	Patikrinkite oro srauto jutiklį ir šviežio oro vamzdį. Venkite prijungti šviežio oro vamzdį prie išorės be tinkamo dangtelio.

9. Atsarginės dalys

1 pav.

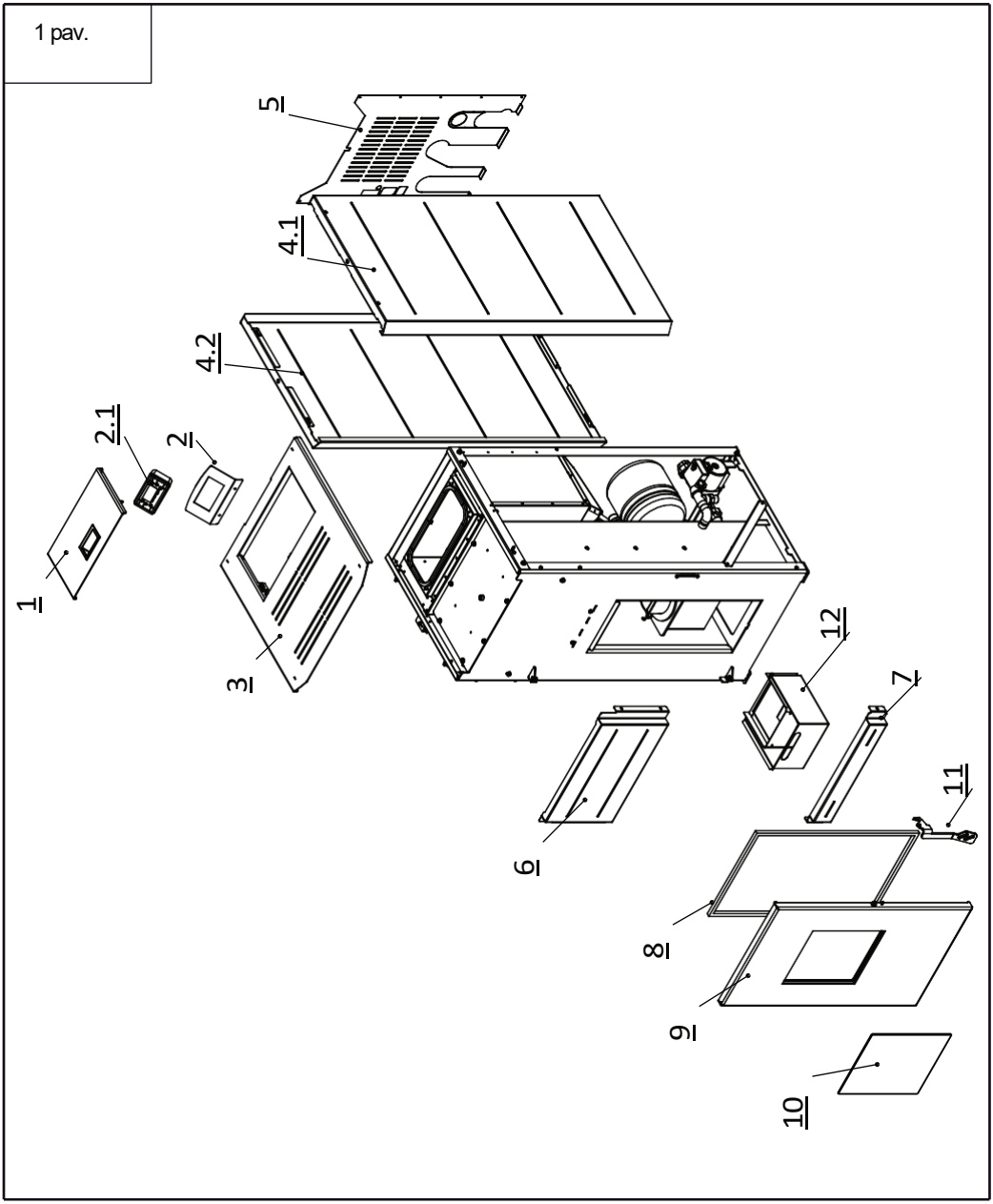

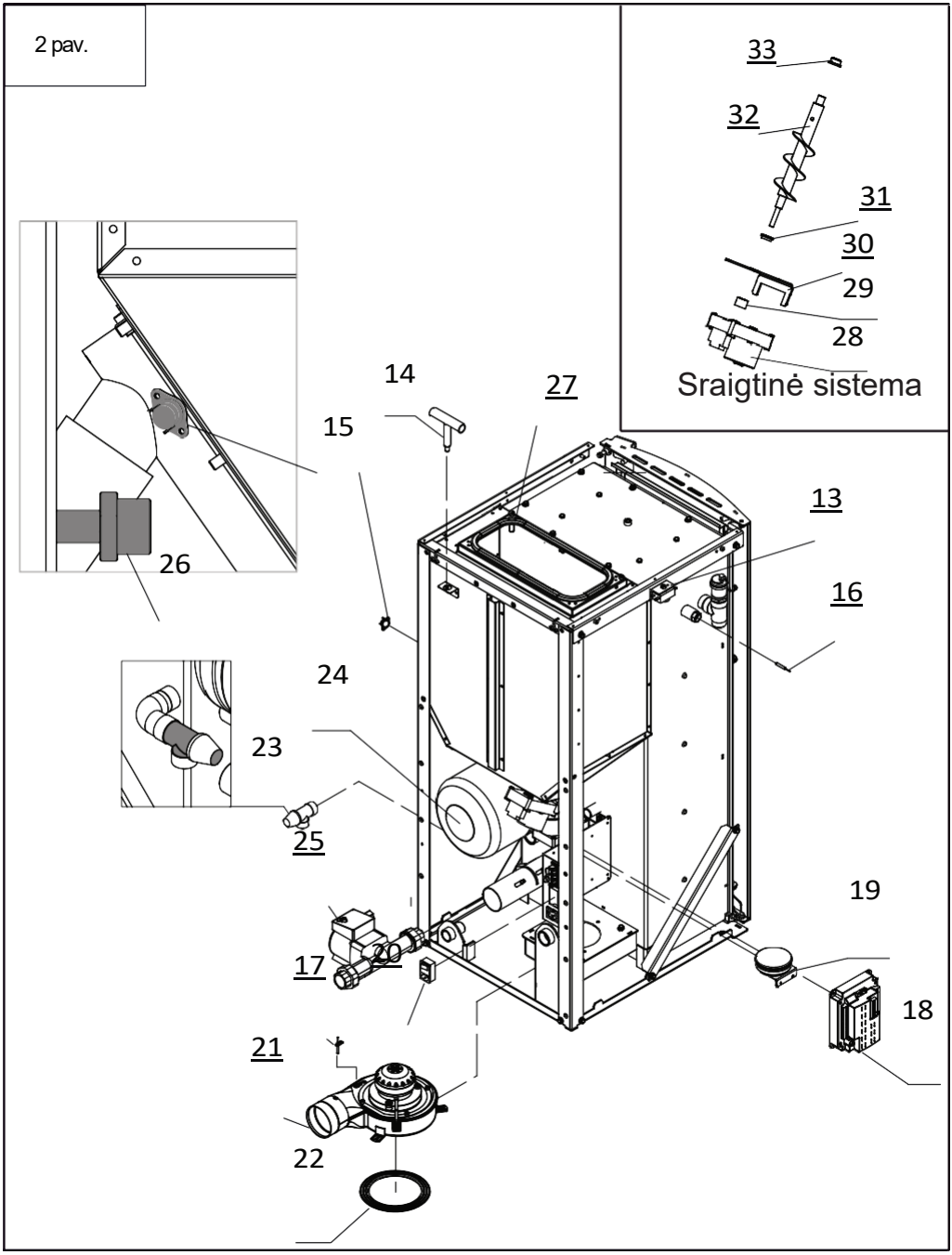
2 pav.
33
32
31
30
29
28
Sraigtinė sistema
14
27
15
13
16
26
24
23
25
19
17
20
18
21
22

3 pav.

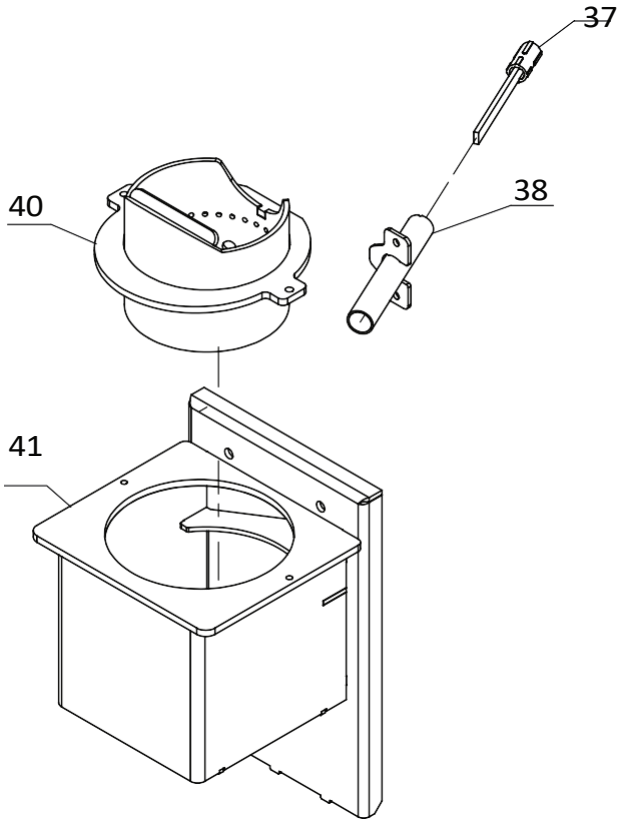

4 pav.

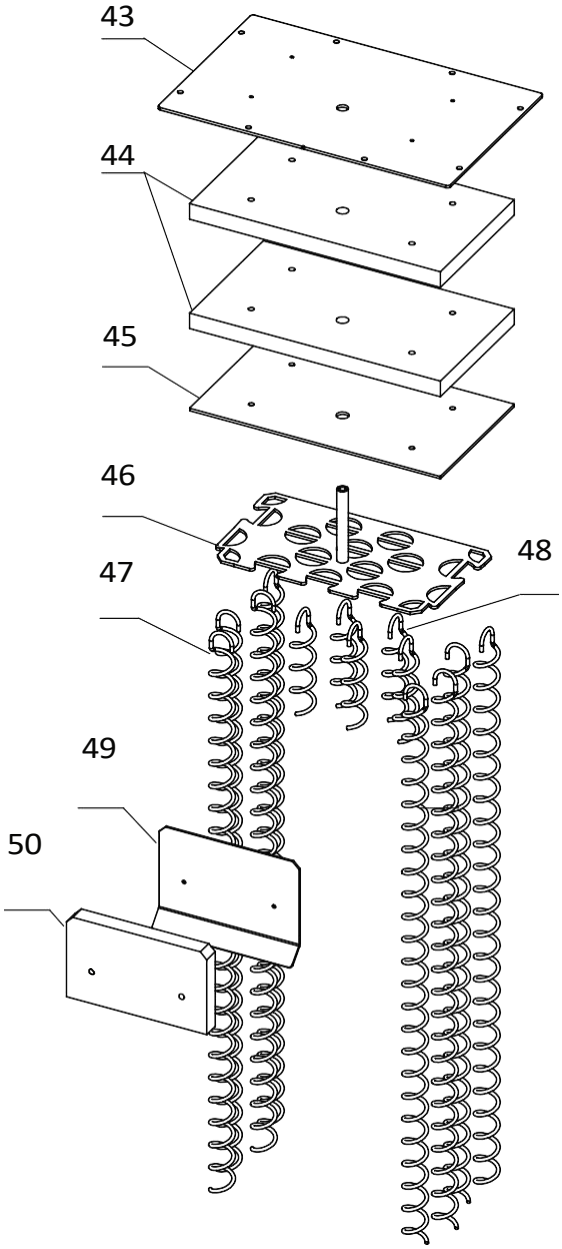

Poz.	Pavadinimas
1	Bunkerio durys
2	Vitrininis stendas
2.1	Ekranas
3	Viršutinis dekoratyvinis dangtelis
3.1	Turbolatorių dangtis
4.1	Dešinės pusės dekoratyvinis skydelis
4.2	Kairės pusės dekoratyvinis skydelis
5	Galinis dekoratyvinis skydelis
6	Priekinis viršutinis skydelis
7	Priekinis apatinis skydelis
8	Priekinių vidinių durų sandariklis
9	Priekinės durys
10	Stiklas
11	Durų rankena
12	Pelenų konteineris
13	Vandens perkaitimo apsauga
14	Rankena, skirta rankiniam turbolatorių valymui
15	Grįžtamosios liepsnos jutiklis
16	Vandens temperatūros jutiklis
17	Išmetamųjų dujų temperatūros jutiklis
18	Valdymo plokštė
19	Oro reguliatoriaus jutiklis
20	Maitinimo įvadas 3P kintamosios srovės su AC-01 maitinimo lizdu
21	Išmetimo ventiliatorius
22	Išmetimo ventiliatoriaus tarpiklis
23	Apsauginis vožtuvas
24	Išsiplėtimo indas
25	Vandens siurblys
26	Vandens slėgio jutiklis
27	Bunkerio durų sandariklis
28	Variklio reduktoriaus sraigė
29	Jungtis tarp sraigės spiralės ir variklio

Poz.	Pavadinimas
30	Variklio reduktoriaus sraigės laikančioji plokštė
31	Apatinė plastikinė įvorė sraigės spiralei
32	Sraigtinė spiralė su ašimi
33	Viršutinė plastikinė sraigės spiralės įvorė
37	Kvarcinis uždegiklis
38	Kvarcinio uždegiklio laikymo vamzdis
40	Degimo puodas
41	Degimo dėžė
43	Viršutinė turbolatorių laikymo plokštė rankinio valymo sistema
44	Vermikulito izoliacinė plokštelė turbolatorių valymo sistemai (1 vnt.)
45	Turbolatorių dugno prilaikymo plokštė rankinio valymo sistemai
46	Visų turbolatorių laikančioji plokštė
47	Ilgas turbolatorius (1 vnt.)
48	Trumpasis turbolatorius (1 vnt.)
49	Vermikulito laikiklis degimo kameroje
50	Vermikulitas degimo kameroje

Privaloma naudoti originalias atsargines dalis, kurias tiekia tik "Mareli Systems" arba įgaliotasis atstovas! Savarankiškas remontas arba neoriginalių dalių naudojimas gali sukelti gedimą arba sužalojimą.

10. Valdymo plokštės laidų schema

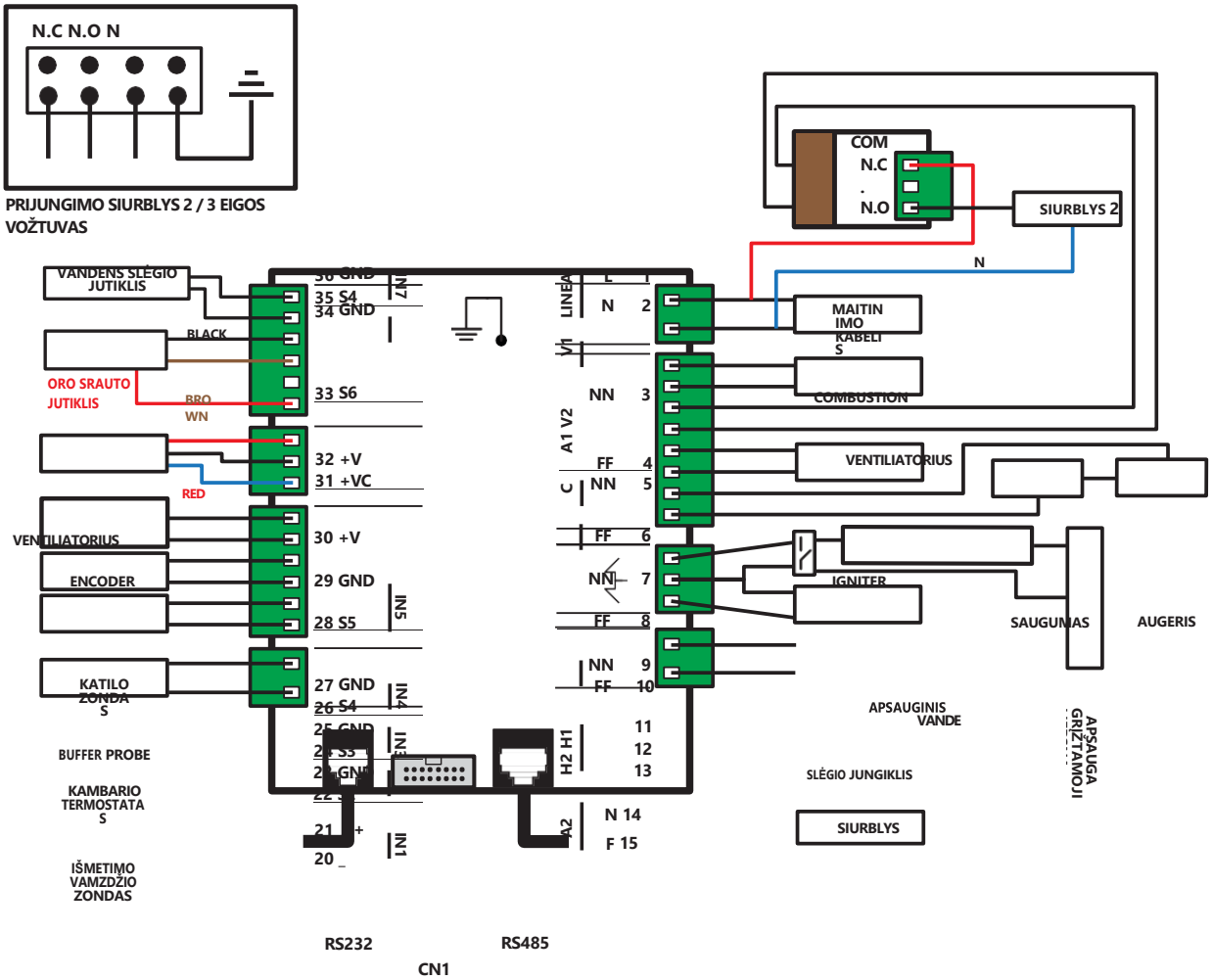

PROGRAMUOT

IŠVADOS